studzienka rewizyjna

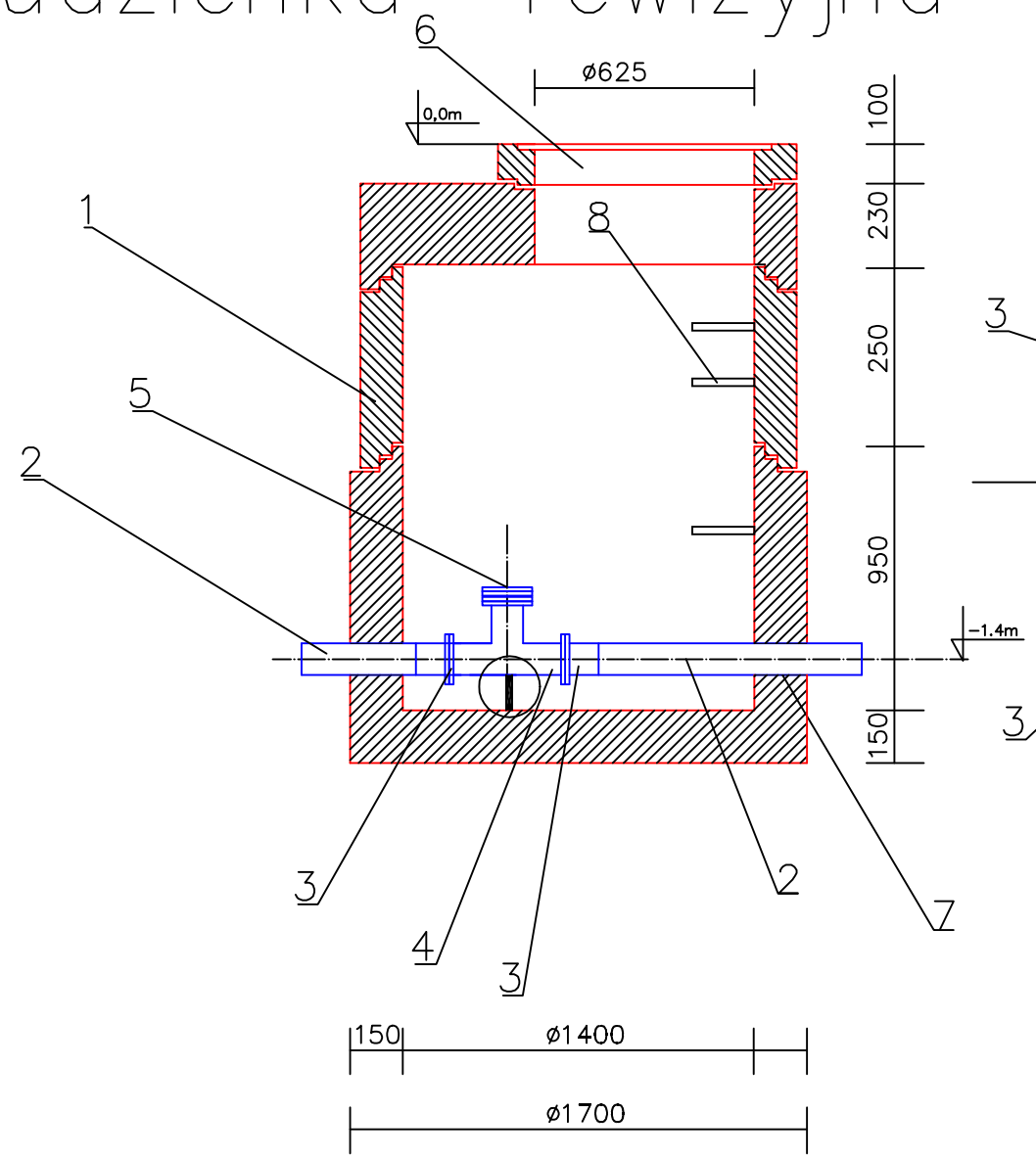

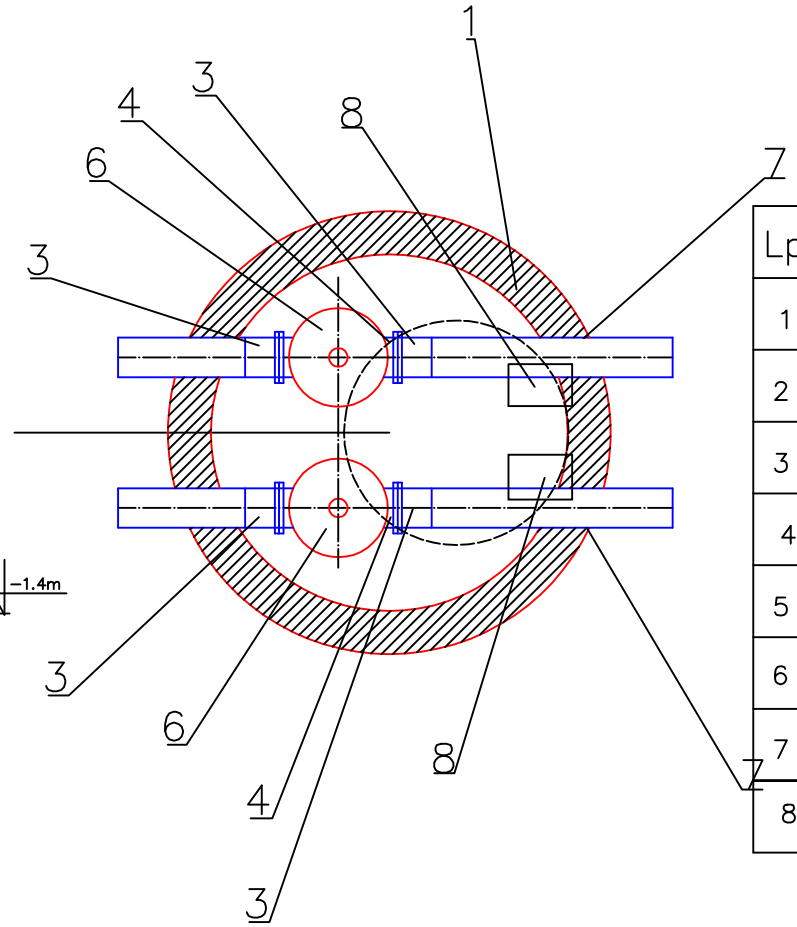

Lp	WYSZCZEGÓLNIENIE
1	Studzienka kanalizacyjna kompletna Typ BS 1400/II
2	Rura PE Dn160 PE
3	Kołnierz z krócem PE do zgrzewania Dn 150
4	Trójnik kołnierzowy Dn 150/50/150
5	Dekiel rewizyjny Dn 150
6	właz żeliwny z odpowietrzeniem Dn 600
7	Przejście szczelne zgodnie z danymi producenta Dn 160
8	Stopnie włazowe zgodnie z danymi producenta

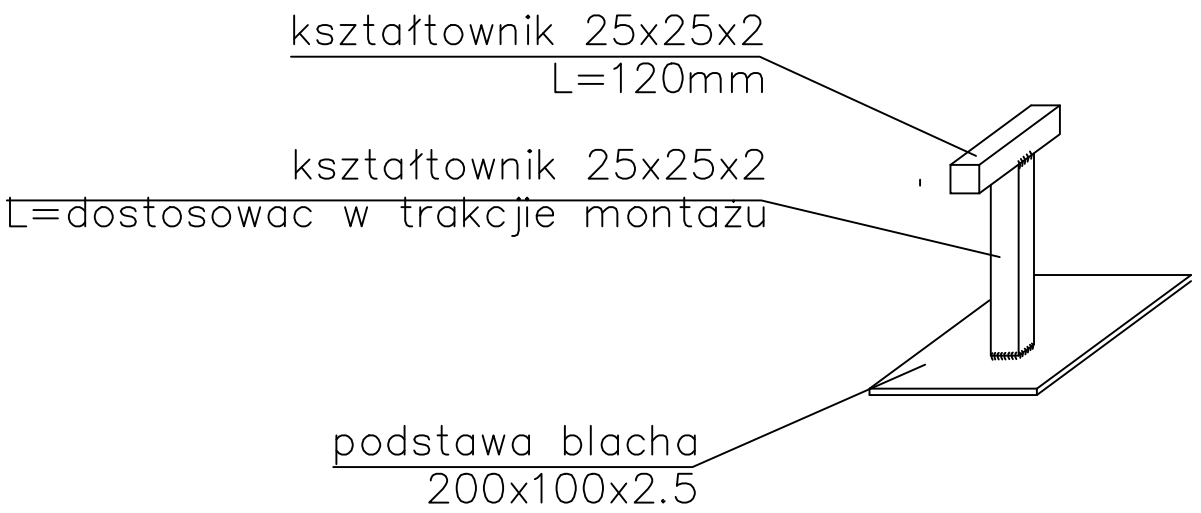

PRZEDSIEBIORSTWO PROJEKTOWO-WYKONAWCZE
KOMUNALKA
75-644 KOSZALIN,ul. Swierkowa 1A
tel. / fax (094) 342 31 55, 340 30 14
e-mail:18249503@pro.onet.pl

Obiekt: Kanalizacja sanitarna dla gminy Darłowo
Miejscowość Krupy

Przedmiot rys.: Studzienka rewizyjna

Branża: sieci sanitarne	Specjaln.nr upr.	Podpis:
Projektant: inż. K.Błahut	4 abc 7219/74/85	
Opracował: mgr inż. S.Wichrowski		
Sprawdzający: mgr inż. B. Błahut	4 ab GT-V-63/146/77	
Data: Październik 2009	Skala 1:20	Rys. nr 19 B